

СПЕЦИФИКАЦИЯ ДЕТАЛЕЙ И ОПОР

ПОЗ.	НАИМЕНОВАНИЕ	КОЛ.	МАТЕРИАЛ	МАССА ЕД-ЦЫ, кг
1	ОСТ 34-42-658-84 ТРУБА 18х2	5.981 М	20ТУ 14-3-190-2004	0.79
2	4VF40Y015ОПОРА НЕПОДВИЖНАЯ	1		-

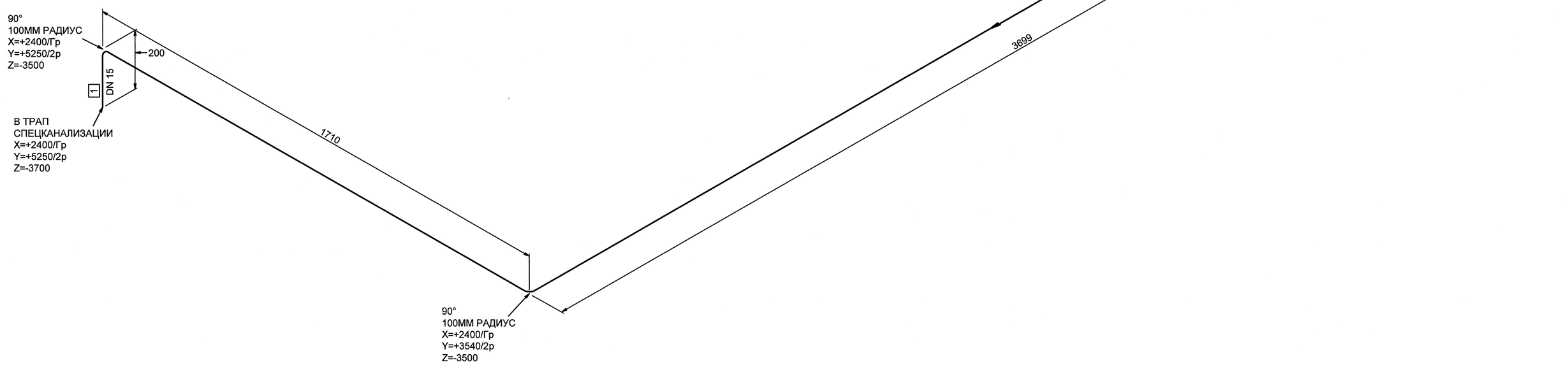

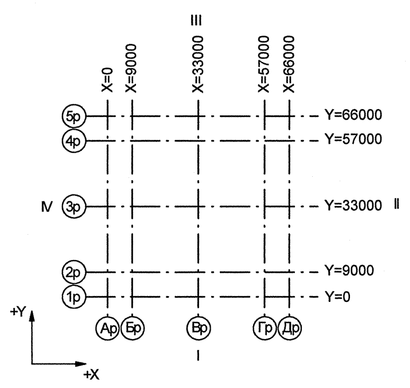

Номер трубопровода - VI
Подведомственность - ПБ 03-585-03
Класс безопасности по НП-001-97 - 4
Категория сейсмостойкости по НП-031-01 - III
Рабочие параметры: Рр= 0.02 МПа, tр=20°С
Среда- Техническая вода группы А

4TG11ZO1_01		3	DN 100	Z+ 2700 X+ 175 Y- 2775	4TG11W01/N1				S8 4TG11Y01/PT-997				4TG11J01/ГГ-235
Код блока	Трубопроводы проектируемые	Позиция детали	Условный проход	Координаты элементов в здании	Код оборудования/ Номер патрубка	Шов заводской	Шов монтажный	Резьбовое соединение	Позиция опоры Код опоры / код проходки	Направление среды	Переход	Штуцер	Код герметичной проходки/ код проходки

Изм.	Кол.уч.	Лист	№ док.	Подпись	Дата
Инж.Тк.		Матыченко			12.01
Пров.вед.инж.		Веренцова			12.01
Пров.нач.гр.		Жук			12.01
Н.контр.		Краснояров			12.01

АРХИВНЫЙ ЭКЗЕМПЛЯР

Инв.№подл.R4.00134.1.0.11
Лист 56

R4.VF10.3072.011.01.00.044

Ростовская АЭС Блок 4

Реакторное отделение Негерметичная часть Трубопроводы техводы группы "А" (1 канал)	Стадия	Лист	Листов
	Р	1	1
Изометрический чертеж 4VF40Z44	ОАО "НИАЭП" 2013		

Формат А1

Дополнительные подписи | Взам. инв. N | Подп. и дата | Инв. N подл. R4.00134.1.0.11